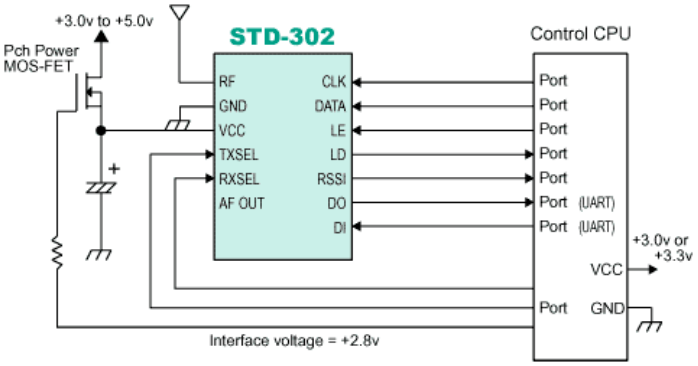Anschlussbeispiel: